KREAFORTA

RU. Подготовка. KZ. Дайындық.

⚠ В комплект не входит. / Жиынтыққа кірмейді.

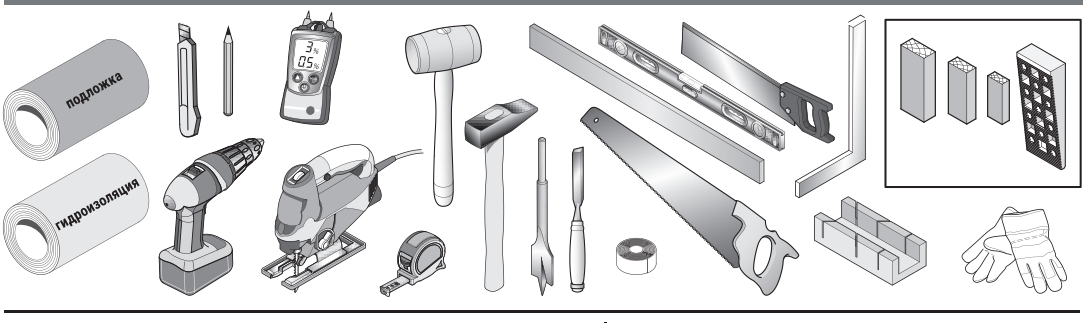

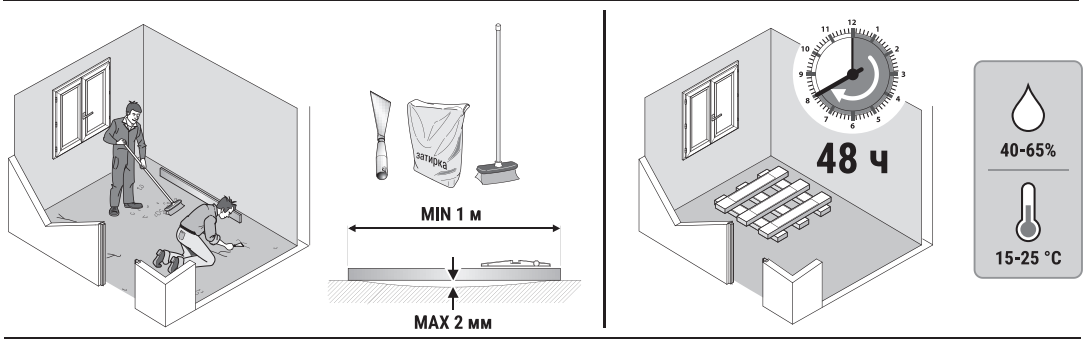

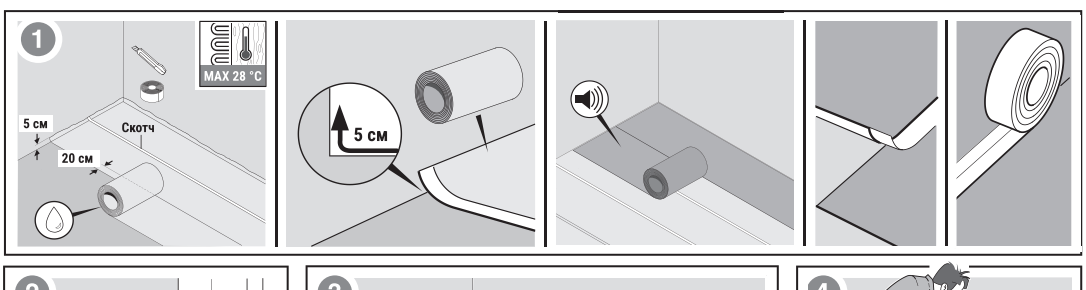

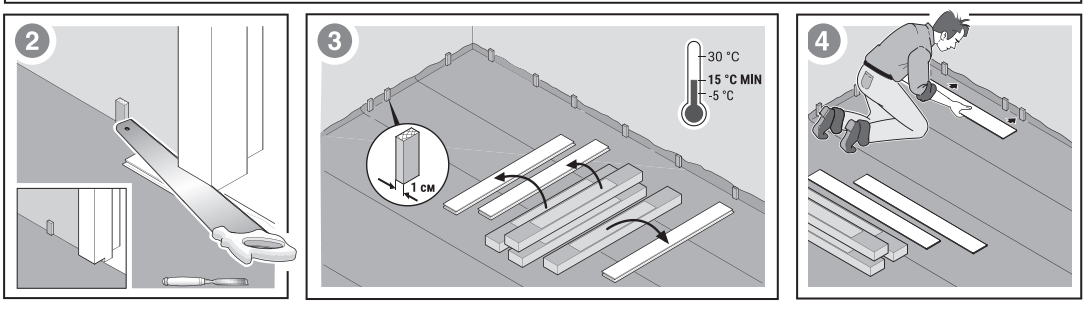

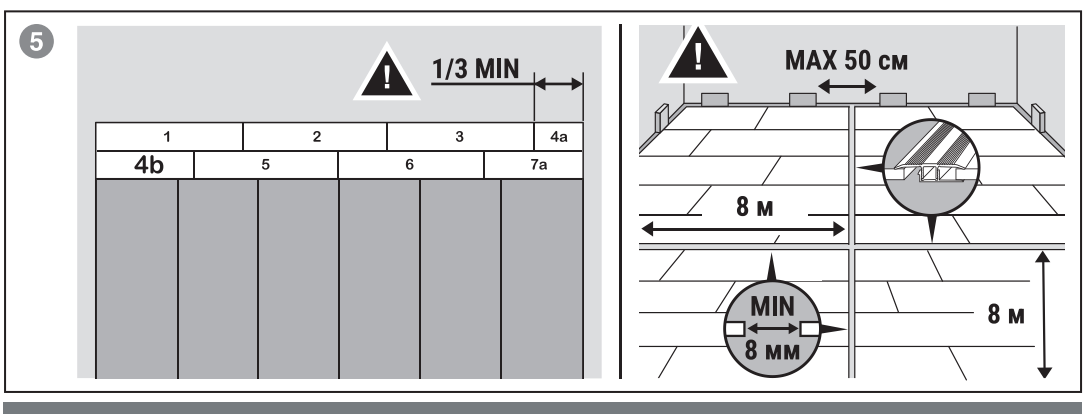

RU. Установка. KZ. Орнату.

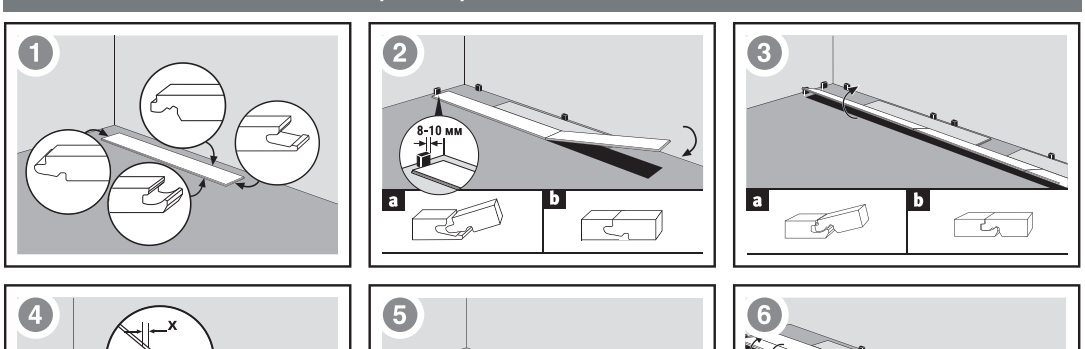

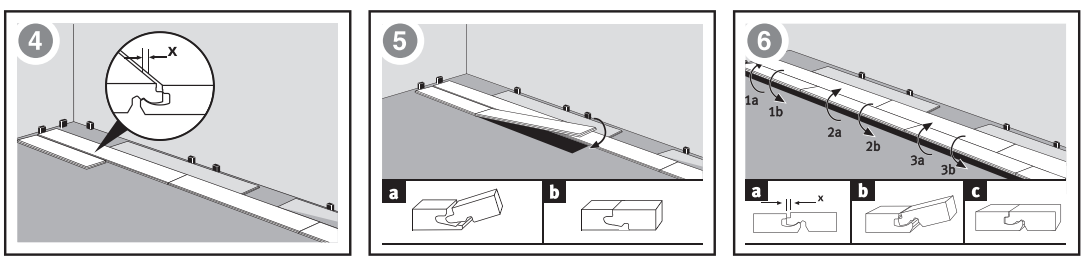

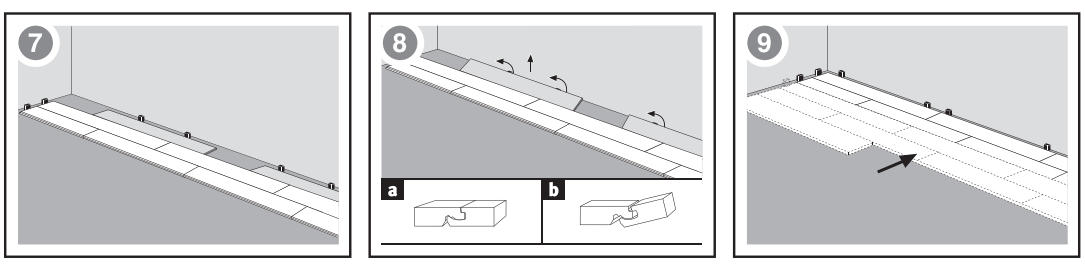

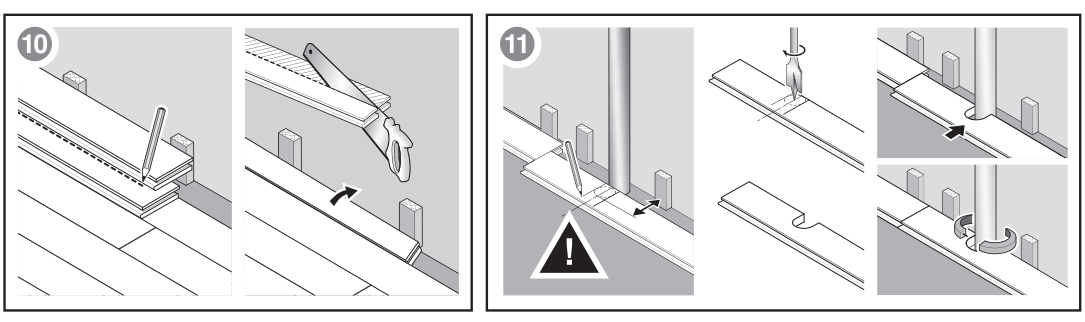

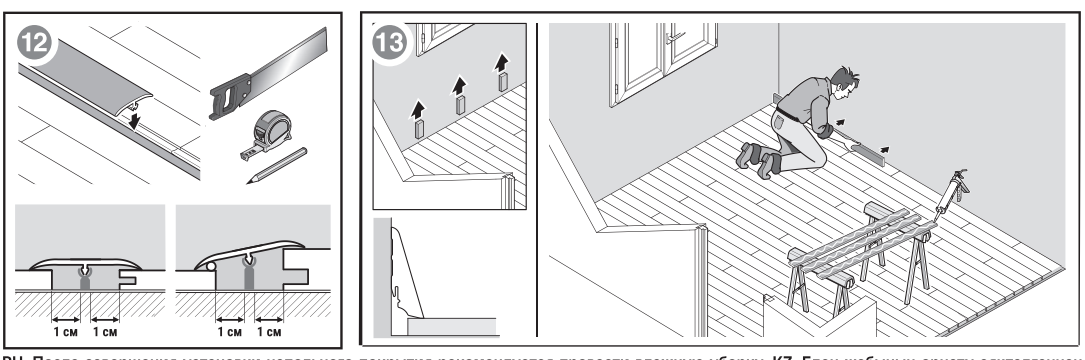

RU. После завершения установки напольного покрытия рекомендуется провести влажную уборку. KZ. Еден жабынын орнату аяқталғаннан кейін дымқыл тазалау ұсынылады.

RU. Разборка. KZ. Бөлшектеу.

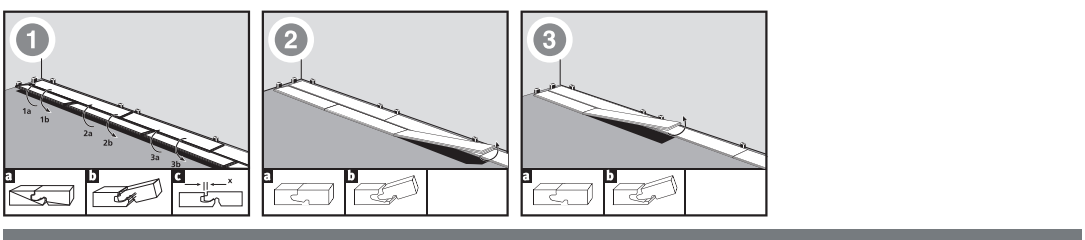

RU. Обслуживание. KZ. Қызмет көрсету.

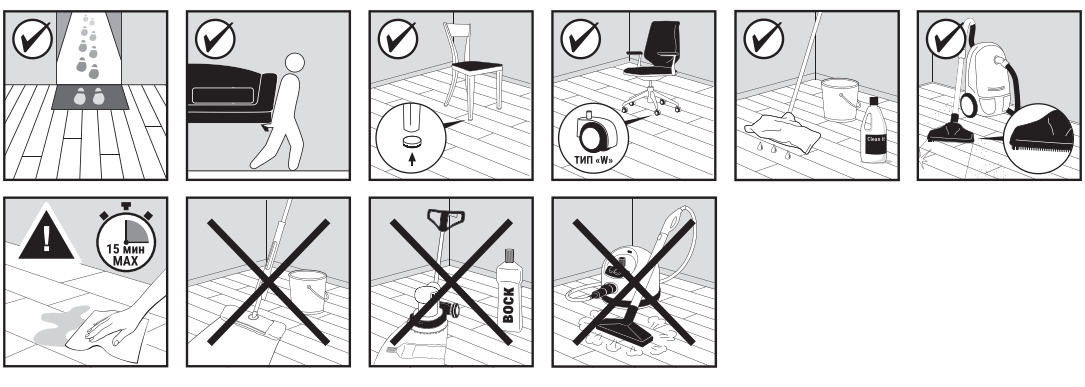

RU. Ламинированное напольное покрытие на основе древесноволокнистых плит HDF. Гарантийный срок 20 лет. Срок службы 20 лет. Гарантия распространяется на все скрытые дефекты изделия (производственный дефект) и аномальный износ изделия, при условии соблюдения условий хранения, монтажа и эксплуатации. Гарантия распространяется на стоимость ламината, но не на стоимость его укладки и демонтажа. Перед началом и во время монтажа все ламинированные напольные покрытия должны быть проверены на наличие вероятных очевидных дефектов (различие оттенка, блеск, размер, механические повреждения и пр.). Гарантия не распространяется на: 1. Дефекты, небрежность, неправильное или ненормальное использование по вине пользователя, в частности дефекты, связанные с укладкой (несоответствующая подготовка основания, неправильный монтаж продукции и т.д.), дефекты, вызванные обслуживанием изделия или случайными ударами (удары, падающие предметы, царапины, вызванные перемещениями предметов, мебели и т.д.). 2. Дефекты, вызванные повреждением плесенью и/или водой (утечки, затопления). 3. Наружную установку, укладку на стены. 4. Установку в летних домах (домах без отопления) или в неизолированных помещениях, 5. Монтаж во влажных и сырых помещениях (ванные комнаты, санузлы, сауны и т.п.). Изготовлено согласно ГОСТ 32304-2013. **Изготовитель / Поставщик/ Организация, принимающая претензии по качеству товара в РФ:** ООО «ЭГГЕР ДРЕВПРОДУКТ ГАГАРИН», 215010, Российская Федерация, Смоленская обл., г. Гагарин, Эжвинский проезд, д. 1. **Импортер / Продавец / Организация, принимающая претензии по качеству продукции в Республике Казахстан:** ТОО «Ле Монлид Казахстан», 050051, Республика Казахстан, г. Алматы, Медеуский район, Проспект Достык, д. 192/2, 819. **Сделано в России.**

KZ. HDF талшықты тақталарға негізделген ламинатталған еден жабыны. Кепілдік мерзімі 20 жыл. Қызмет ету мерзімі 20 жыл. Кепілдік сақтау, монтаждау және пайдалану шарттары сақталған жағдайда бұйымның барлық жасырын ақауларына (өндірістік ақау) және бұйымның қалыптан тыс тозуына қолданылады. Кепілдік ламинаттың құнына қолданылады, бірақ оны төсеу және бөлшектеу құнына емес. Монтаждау алдында және орнату кезінде барлық ламинатталған еден жабындары ықтимал айқын ақауларға (реңктің айырмашылығы, жылтырлығы, мөлшері, механикалық зақымдануы және т.б.) тексерілуі керек. Кепілдік мыналарға қолданылмайды: 1. Пайдаланушының кінәсінен ақаулар, немқұрайлылық, дұрыс емес немесе қалыптан тыс пайдалану, атап айтқанда: төсеуге байланысты ақаулар (негізді дұрыс дайындамау, өнімді дұрыс монтаждау және т.б.), бұйымға қызмет көрсету немесе кездейсоқ соққылардан туындаған ақаулар (соққылар, құлаған заттар, заттарды, жиһазды және т. б. қозғалтқаннан туындаған сызаттар), 2. Зеңнің және/немесе судың зақымдануынан туындаған ақаулар (ағып кету, су басу) 3. Сыртқы орнату, қабырғаға төсеу, 4. Жазғы үйлерде (жылытусыз үйлерде) немесе оқшауланбаған үй-жайларда орнату 5. Ылғалды және дымқыл үй-жайларда монтаждау (жуынатын бөлмелер, санитариялық тораптар, сауналар және т.б.). МЕМСТ 32304-2013 сәйкес жасалған. **Импорттаушы / Сатушы / Қазақстан Республикасында өнім сапасы бойынша наразылықтарды қабылдайтын ұйым:** «Ле Монлид Қазақстан» ЖШС, 050051, Қазақстан Республикасы, Алматы қ., Медеу ауданы, Достық даңғылы, 192/2 үй, 819. **Ресейде жасалған.**

Лесной эталон
forest-etalon.org
МИКС
FE-00102
ДРЕВЕСИНА
Из ответственных источников

Короб 20 PAP
Вкладыш 22 PAP
Внешняя плёнка 04 LDPE
СДАЙТЕ УПАКОВКУ НА ПЕРЕРАБОТКУ