BERGES

ДУШЕВОЕ ОГРАЖДЕНИЕ **GELIOS**

ИНСТРУКЦИЯ ПО УСТАНОВКЕ

061001 061003 061019

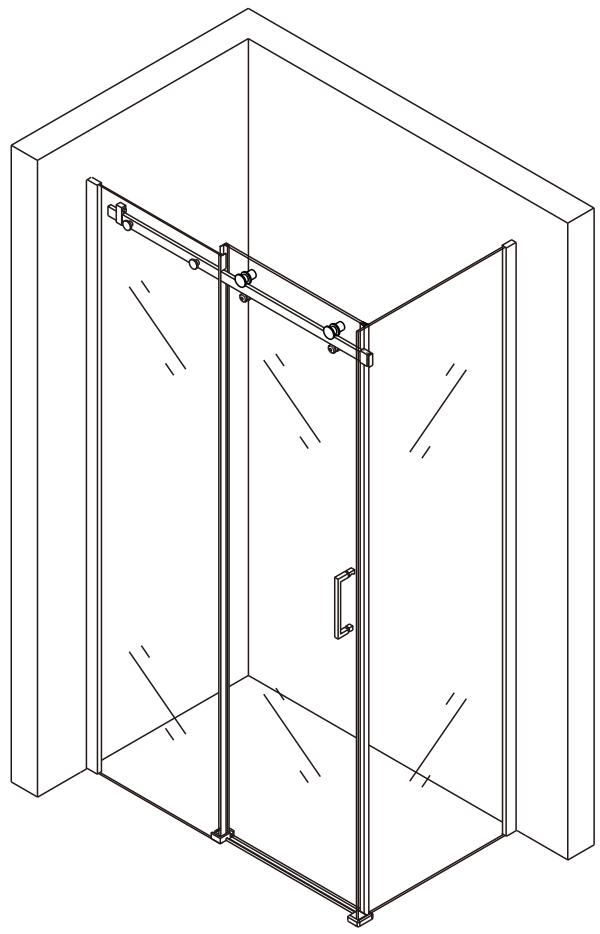

GELIOS

ИЗОБРАЖЕНИЕ ИНСТРУМЕНТА

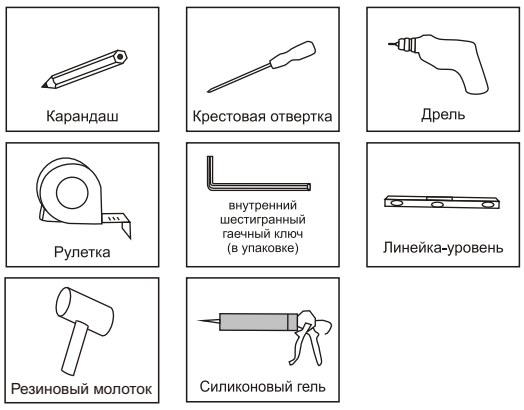

Список аксессуаров

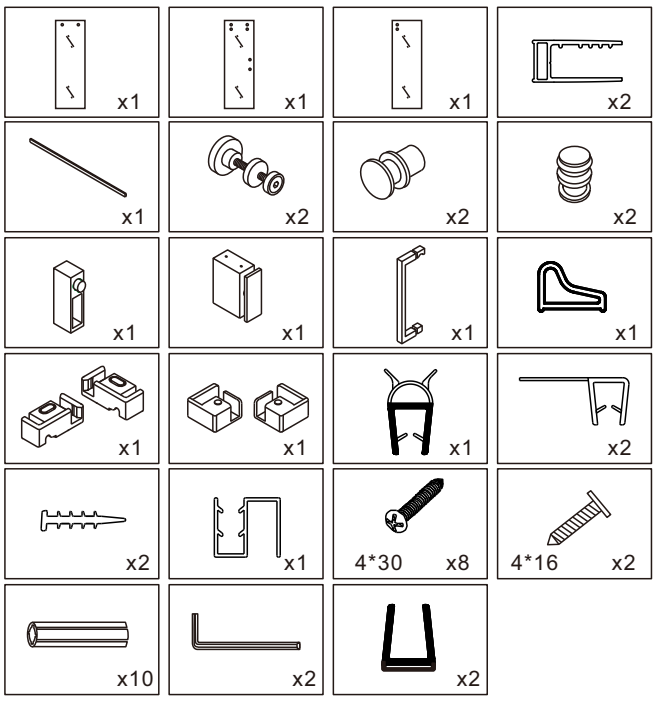

1.

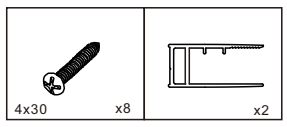

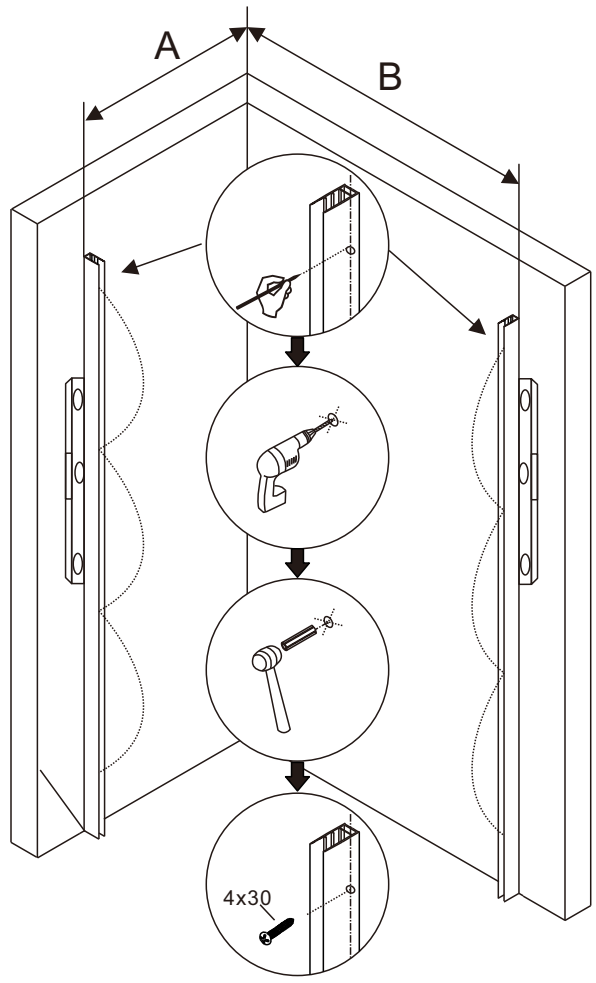

Артикул	Габариты, мм	A(mm)	B(mm)
061001	1200x800x1950	785-800	1185-1200
061003	1000x800x1950	785-800	985-1000
061019	1200x900x1950	885-900	1185-1200

2.

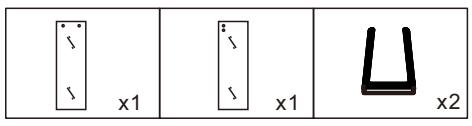

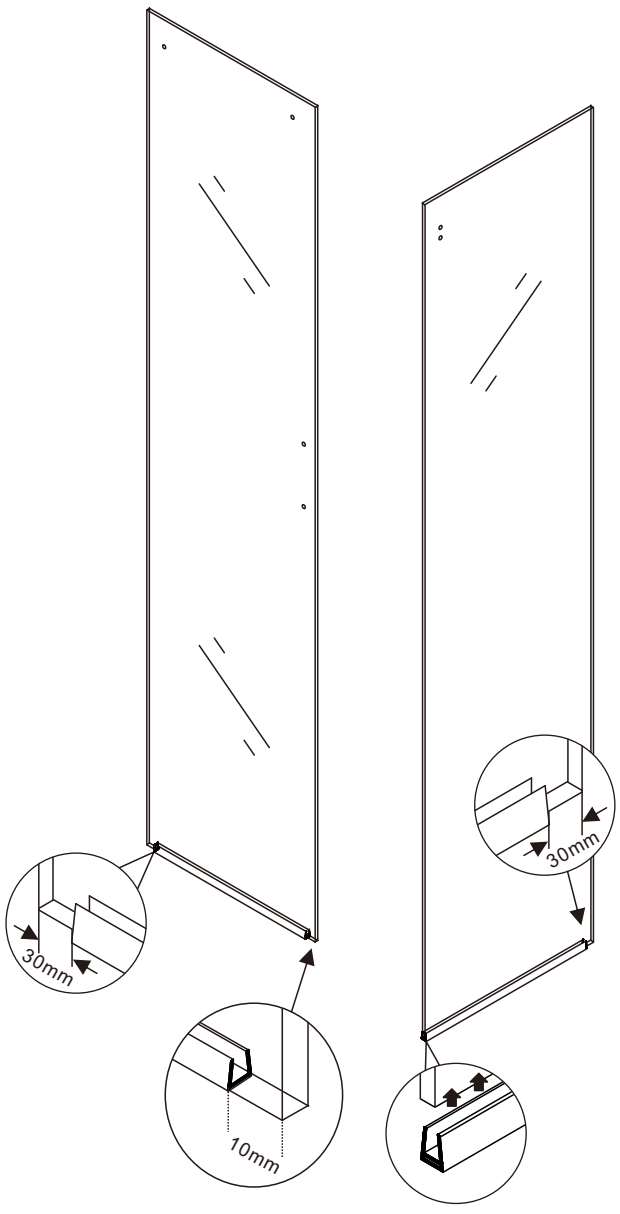

3.

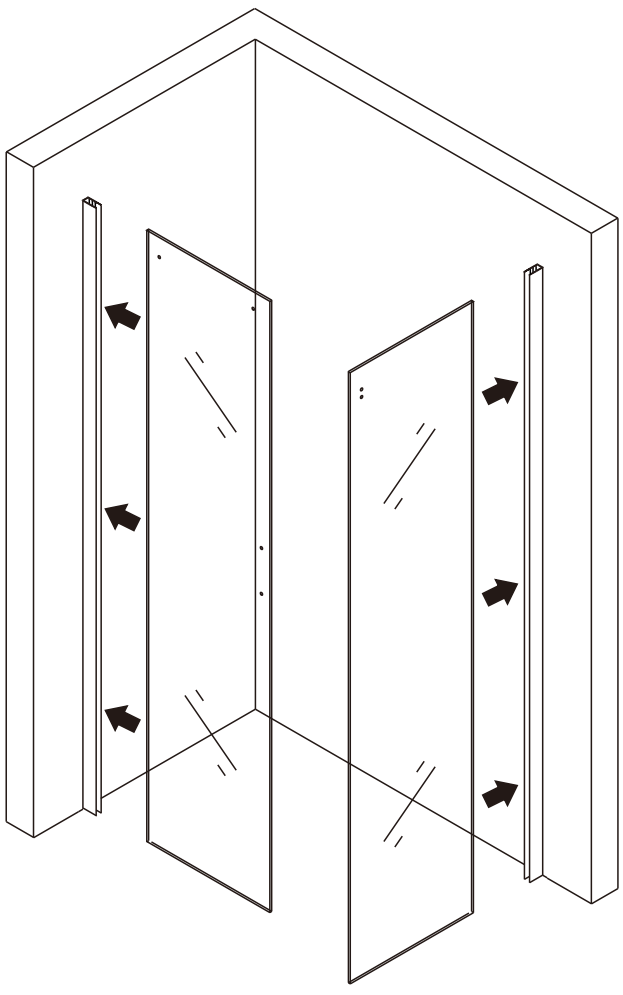

4.

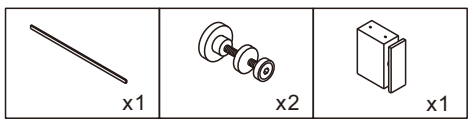

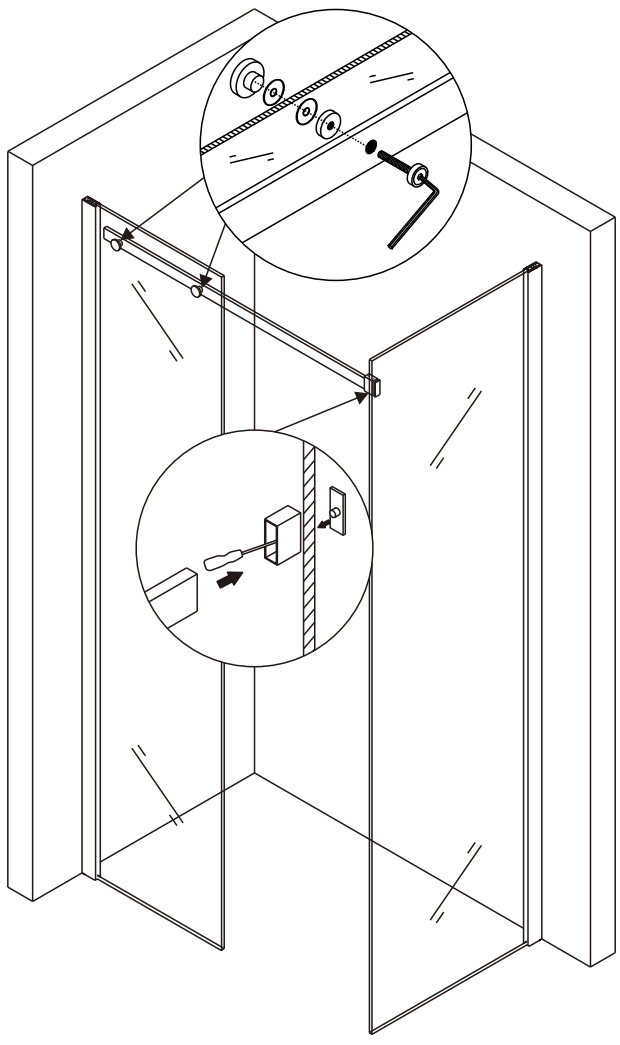

5.

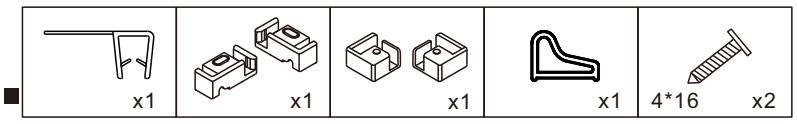

6.

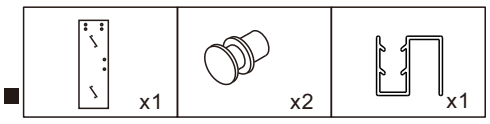

7.

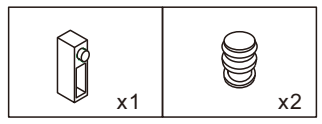

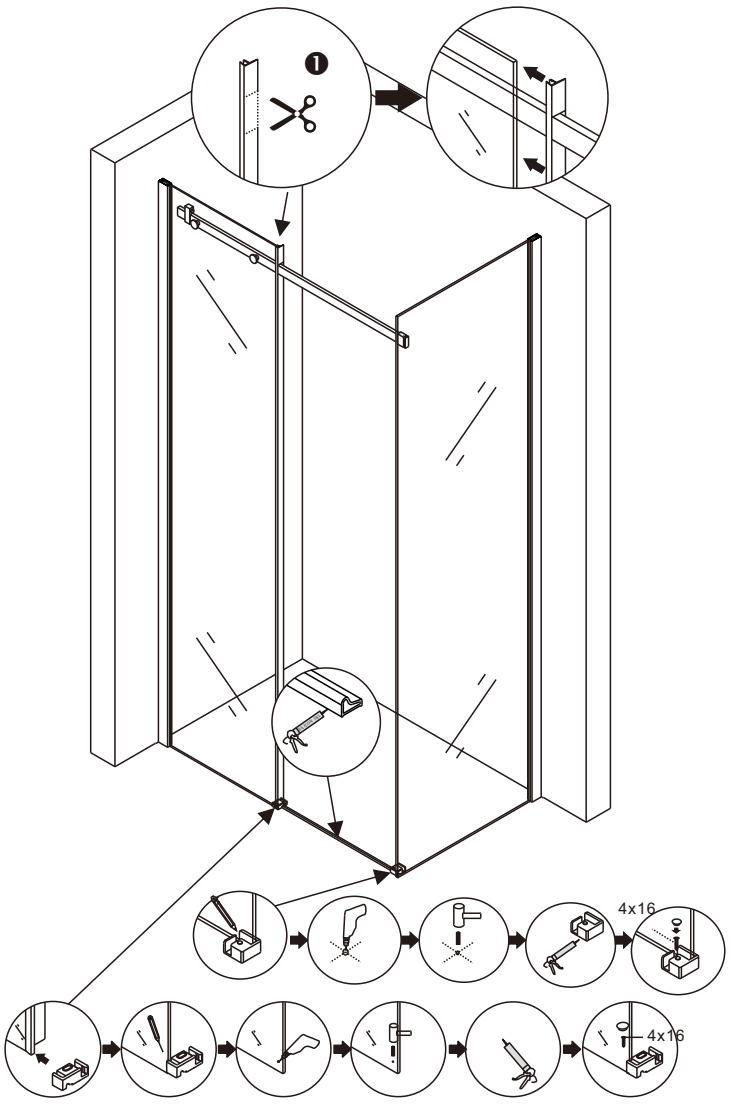

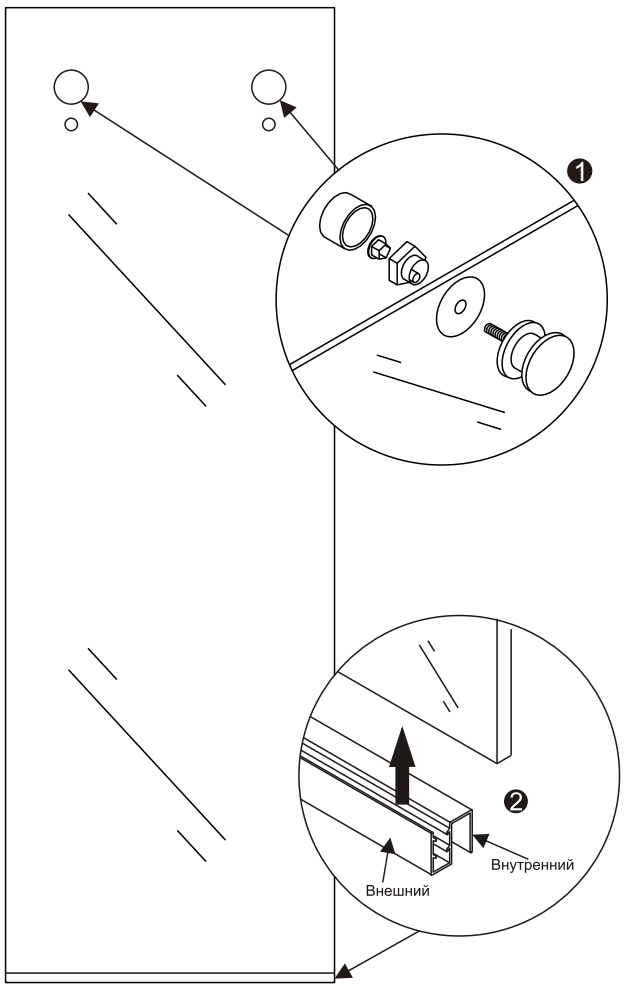

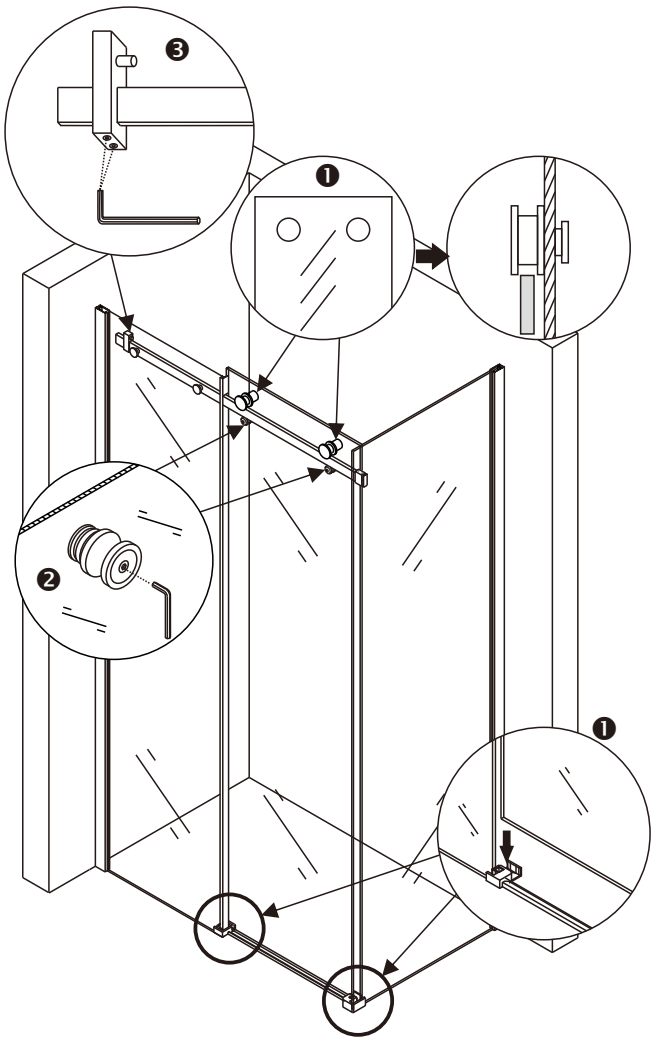

8.

9.

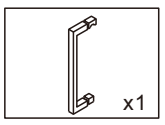

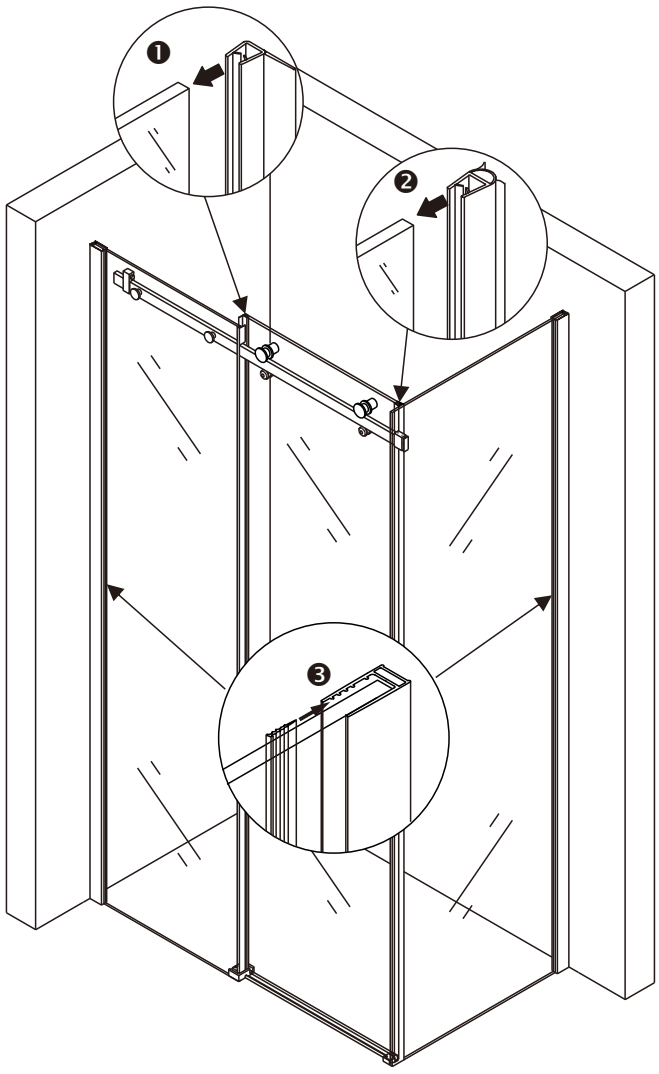

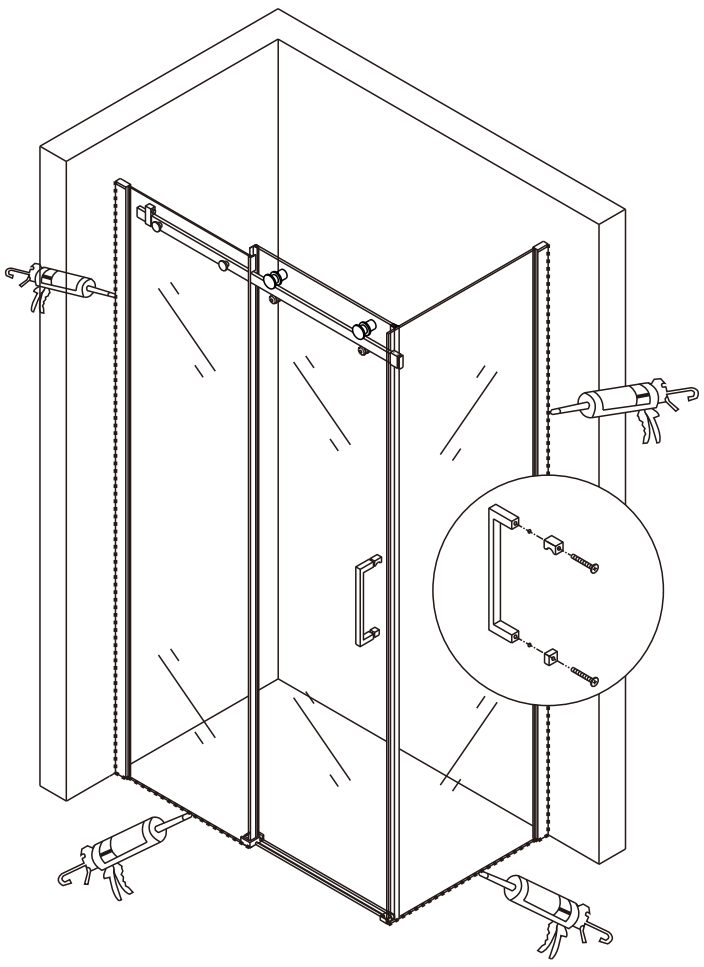

Обзоры. Инструкции. Рекомендации YouTube /BERGES www.berges.ru